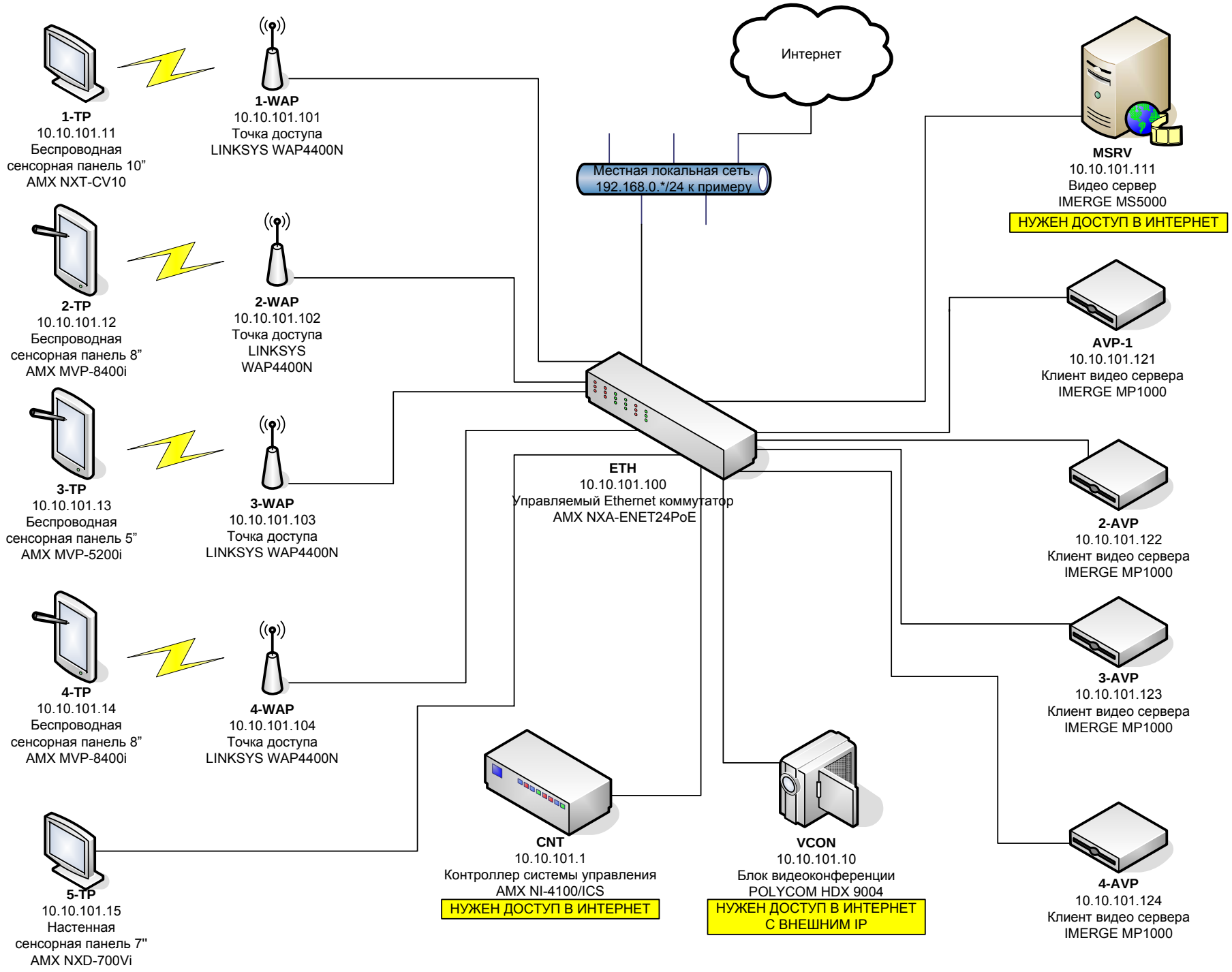
Интернет
Местная локальная сеть.
192.168.0.*/24 к примеру
1-TP
10.10.101.11
Беспроводная
сенсорная панель 10”
AMX NXT-CV10
1-WAP
10.10.101.101
Точка доступа
LINKSYS WAP4400N
2-TP
10.10.101.12
Беспроводная
сенсорная панель 8”
AMX MVP-8400i
2-WAP
10.10.101.102
Точка доступа
LINKSYS
WAP4400N
3-TP
10.10.101.13
Беспроводная
сенсорная панель 5”
AMX MVP-5200i
3-WAP
10.10.101.103
Точка доступа
LINKSYS WAP4400N
4-TP
10.10.101.14
Беспроводная
сенсорная панель 8”
AMX MVP-8400i
4-WAP
10.10.101.104
Точка доступа
LINKSYS WAP4400N
5-TP
10.10.101.15
Настенная
сенсорная панель 7"
AMX NXD-700Vi
ETH
10.10.101.100
Управляемый Ethernet коммутатор
AMX NXA-ENET24PoE
CNT
10.10.101.1
Контроллер системы управления
AMX NI-4100/ICS
НУЖЕН ДОСТУП В ИНТЕРНЕТ
VCON
10.10.101.10
Блок видеоконференции
POLYCOM HDX 9004
НУЖЕН ДОСТУП В ИНТЕРНЕТ
С ВНЕШНИМ IP
MSRV
10.10.101.111
Видео сервер
IMERGE MS5000
НУЖЕН ДОСТУП В ИНТЕРНЕТ
AVP-1
10.10.101.121
Клиент видео сервера
IMERGE MP1000
2-AVP
10.10.101.122
Клиент видео сервера
IMERGE MP1000
3-AVP
10.10.101.123
Клиент видео сервера
IMERGE MP1000
4-AVP
10.10.101.124
Клиент видео сервера
IMERGE MP1000